Řez A-A

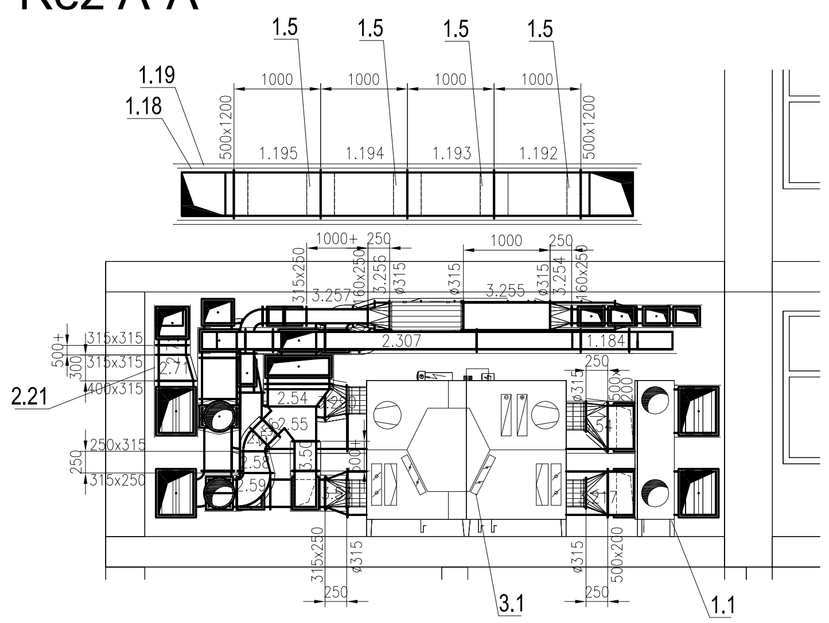

Řez B-B

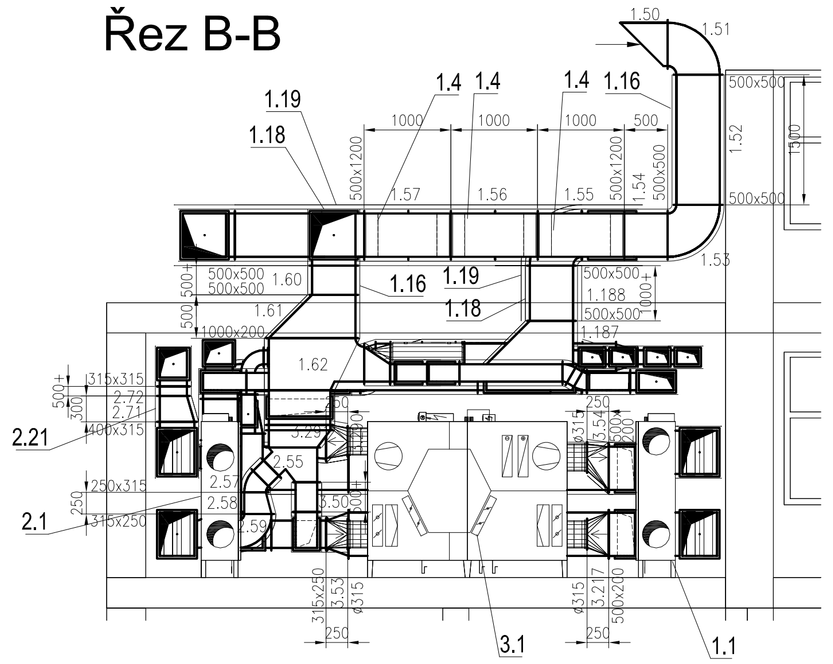

Řez C-C

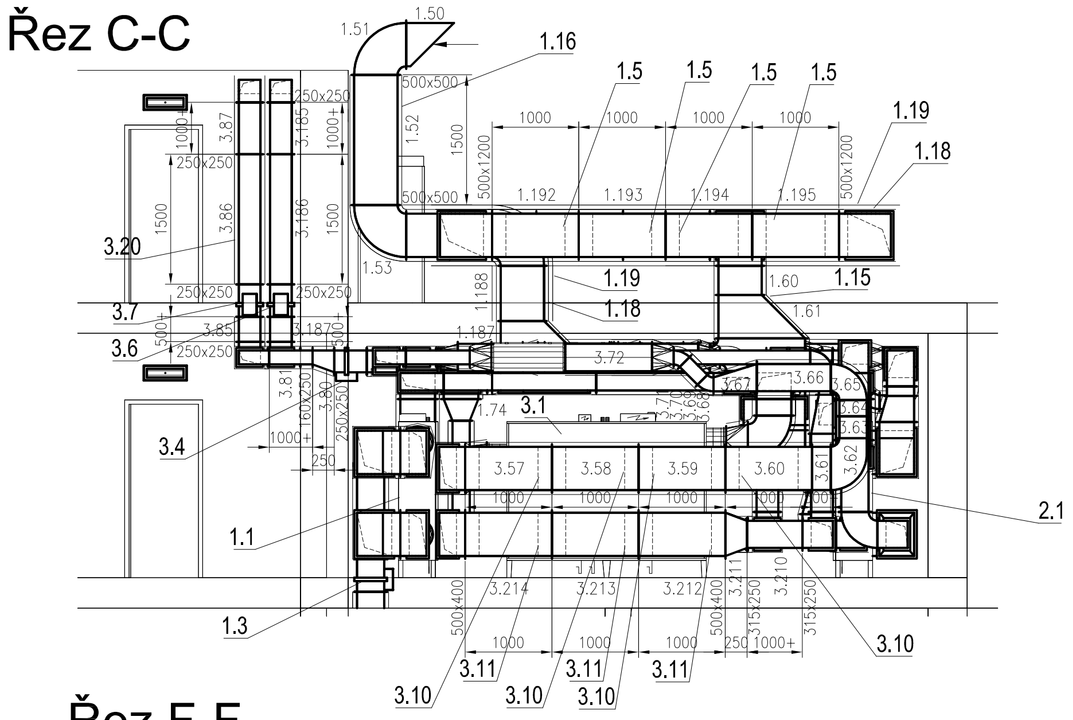

Řez G-G

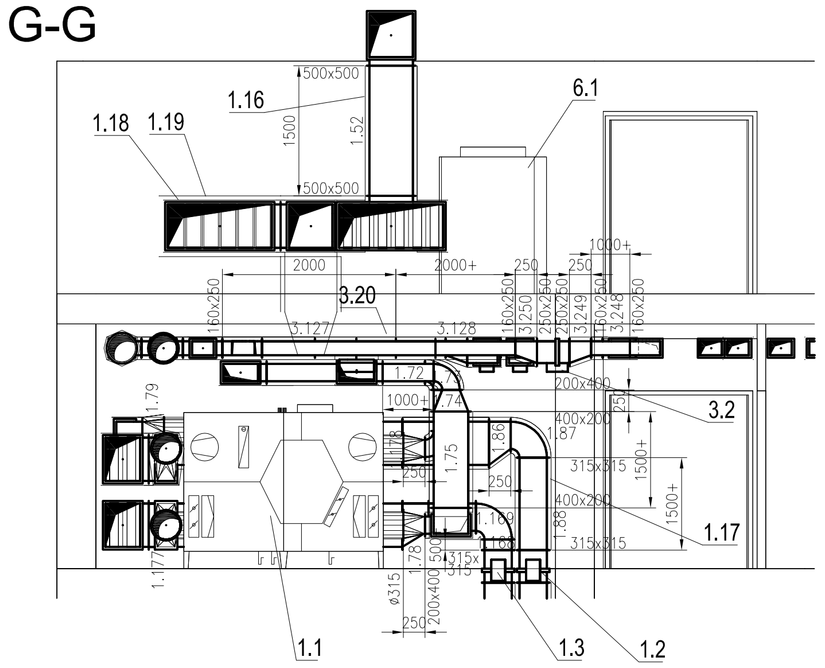

Řez D-D

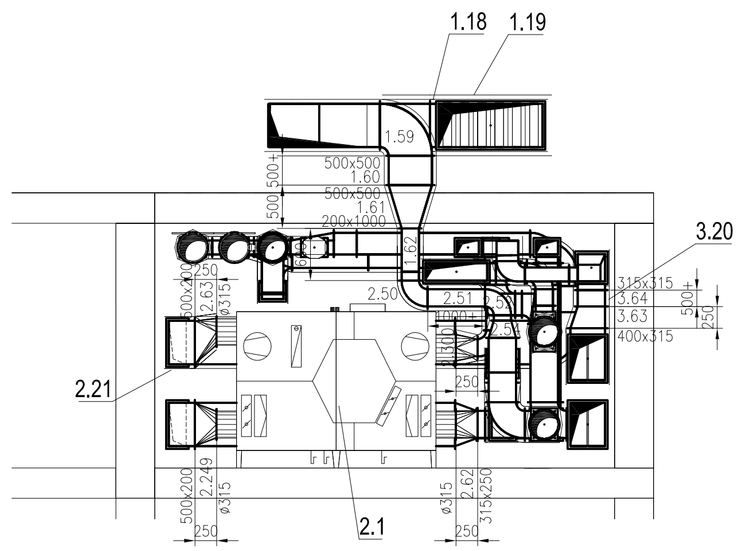

Řez E-E

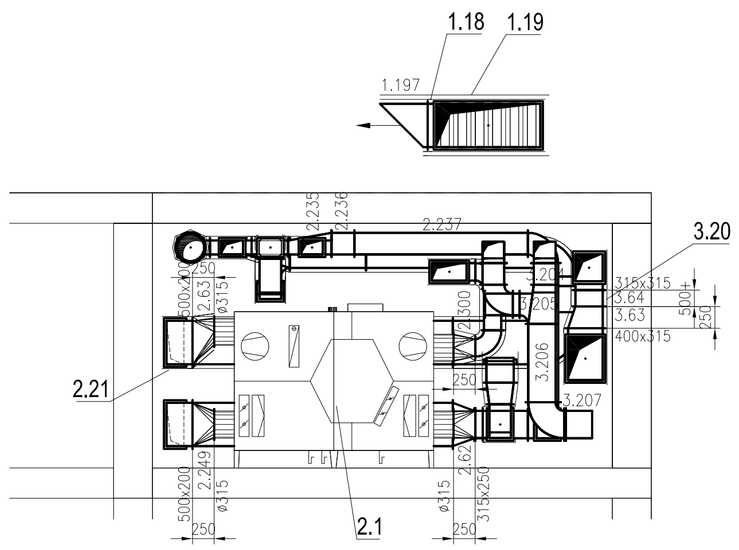

Řez F-F

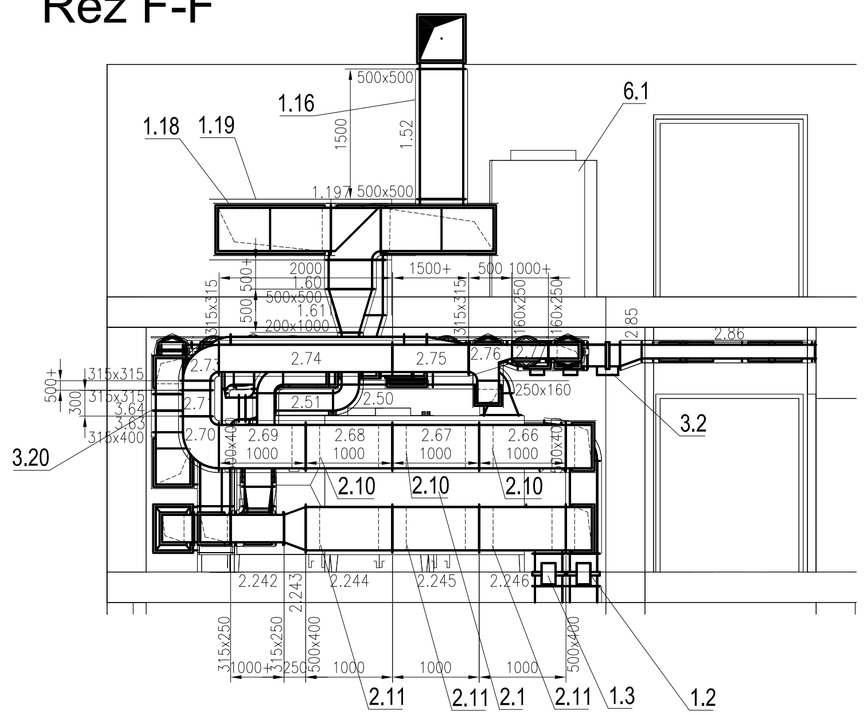

Řez H-H

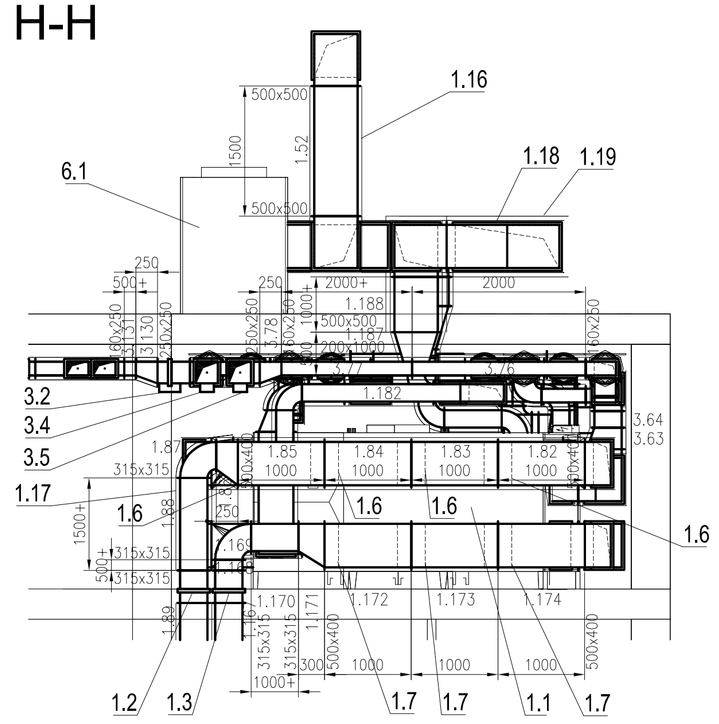

Řez I-I

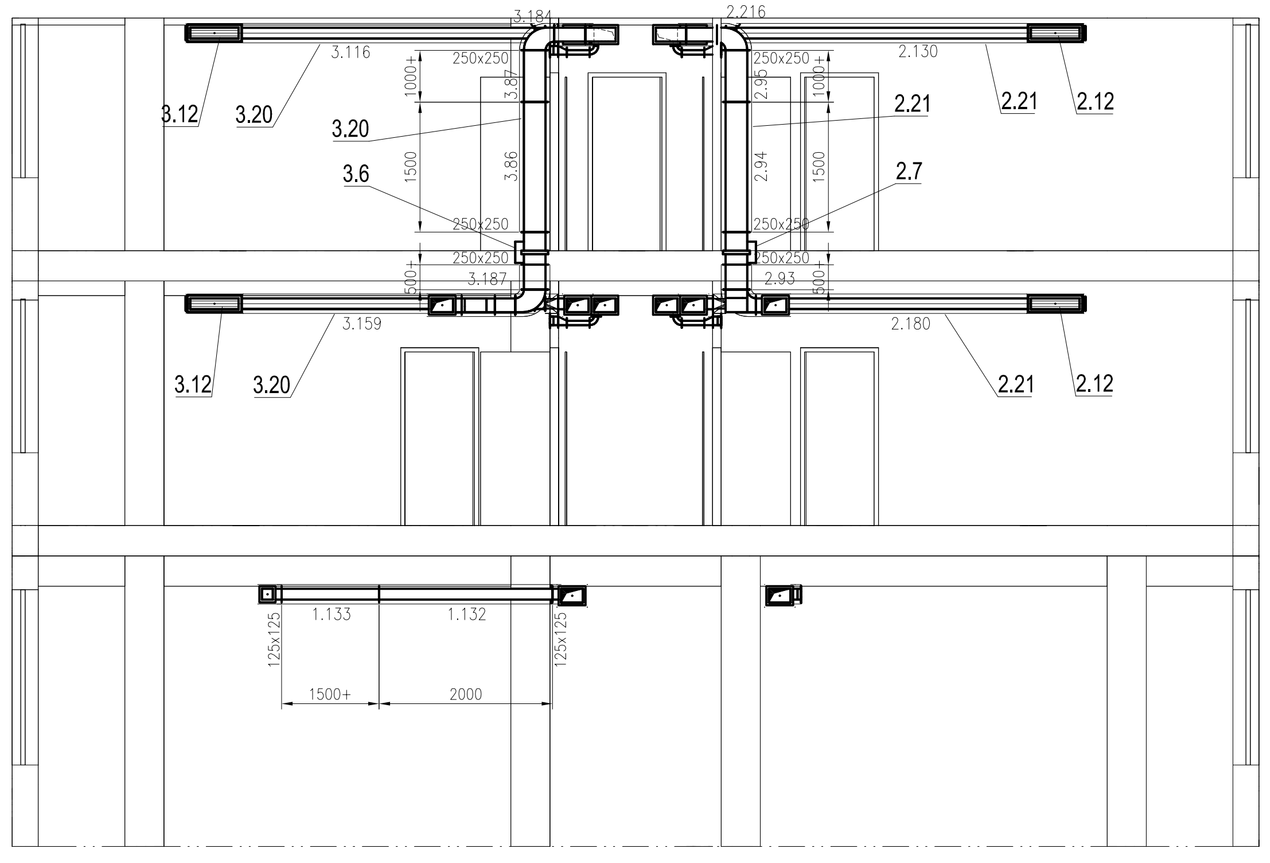

Řez J-J

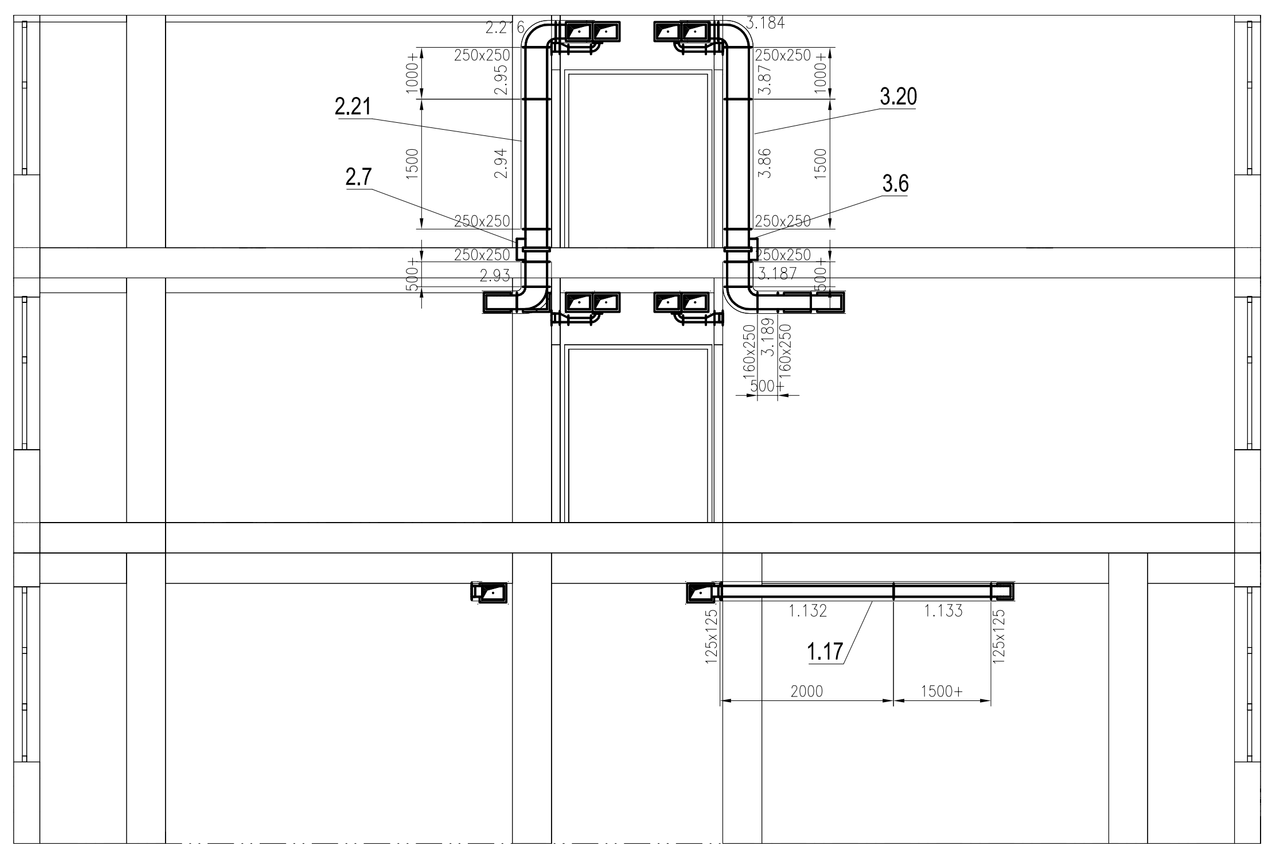

POZNÁMKA :

- Potrubí a tvarovky budou uchyceny pomocí závěsů s pryží pro omezení přenosu vibrací a závitových tyčí. Maximální rozteče úchytu 3 m.
- Potrubní rozvody montážně dostat co nejblíže stropům, avšak s ohledem na zabránění přenosu vibrací z potrubí na strop nebo další rozvody.
- Jednotlivé potrubí izolovat dle popisu v technické zprávě. Přívodní potrubí E1 z venkovního prostoru k jednotce bude celé izolováno ve vnitřním prostoru budovy izolací z elastomerní pěny na bázi kaučuku (λ < 0,033 W/(m.K)) s parozábranou min tl. 50 mm.
- Odsávací potrubí I2 do venkovního prostoru bude od jednotky po výfuk do venkovního prostoru (v celé své délce) celé izolováno izolací z elastomerní pěny na bázi kaučuku (λ < 0,033 W/(m.K)) s parozábranou min tl. 50 mm. Ve venkovním prostoru bude navíc toto potrubí rovněž izolováno touto izolací z minerální vaty tl. 40 mm s oplechováním pozinkovaným plechem tl. 0,5 mm, jako ochrana před povětrnostními vlivy. Odsávací potrubí I2 zhotovit ve vodotěsném provedení.
- Odsávací potrubí v budově I1 není nutno izolovat.
- Přívodní potrubí E2 bude celé izolováno izolací z elastomerní pěny na bázi kaučuku (λ < 0,033 W/(m.K)) s parozábranou min tl. 25 mm.
- Jednotlivé kaučukové izolace budou na potrubí přilepeny a rovněž budou slepeny jednotlivé spoje části izolací tak, aby pod izolaci nemohla vnikat vzdušná vlhkost a způsobovat tak kondenzaci pod izolací. U přírub je nutno provést přelepy jednotlivých přírub tak, aby i příruby byly chráněny stanovenou vrstvou izolace a nevznikaly tak tepelné mosty a kondenzace vlhkosti. U závěsu těchto potrubí použít tepelně izolační závěsy. Izolacím potrubních rozvodů věnovat zvýšenou pečlivost, aby nedošlo ke kondenzaci vlhkosti na vzduchotechnickém potrubí a následně ke škodám na majetku budovy a souvisejících prostor kterými toto potrubí bude procházet.
- Potrubní rozvody je rovněž nutno provádět v koordinaci s vodovodními, kanalizačními, elektro a jinými instalacemi.
- Dveře, které oddělují prostory větrané podtlakově budou opatřeny větracími mřížkami pro vyrovnání podtlaku (dodávka stavby) nebo budou bezprahové.
- Legenda jednotlivých místností viz projekt stavby.
- Nedílnou součástí výkresové dokumentace je technická zpráva, která dopřesňuje tuto dokumentaci

POSTUPY PRACÍ JE NUTNÉ KOORDINOVAT S OSTATNÍMI PROFESEMI TZB A STAVBY !

Vysvětlivky :

- i1 – odvod z místností před rekuperací
- i2 – odvod z místností za rekuperací – vývod do venkovního prostoru – odpadní vzduch je ochlazen
- e1 – přívod venkovního vzduchu před rekuperací
- e2 – přívod venkovního vzduchu za rekuperací – přívod do místností – vzduch je teplotně upraven

KRESLIL		HIP	
VYPRACOVAL	Ing. Zdeněk Zikán		
ZODP.PROJEKT.	Ing. Zdeněk Zikán		
KRAJ	Středočeský	MÍSTO	Lysá nad Labem
INVESTOR	MÚ Lysá nad Labem, Husovo nám. 23/1, PSČ 289 22		
STAVBA	Budova městského úřadu Husovo nám. 23/1, 289 22 Lysá nad Labem		
OBJEKT PROVOZNÍ SOUBOR	VZDUCHOTECHNIKA		
NÁZEV	Řezy A-A až J-J		

Ing. Zdeněk ZIKÁN
468 22 Koberovy č.p.182
Kompletní projekce v dodavatelském (investor ve zadavacím řízení) a autorském režimu v oblasti vytápění, vzduchotechniky, klimatizací, ochlazování vody a elektroenergie.

DATUM	04/2019	STUPEŇ	DPS
ZAK. ČÍSLO			
GENER. PROJEKTANT			
FORMÁT	10 x A4	MĚŘÍTKO	1 : 50
ARCH.ČÍSLO		POŘAD. Č.	17
POČET LISTŮ		LIST Č.	